DV-5572-D

Rozdzielnica budowlana BV-S/FI 1×32A/5P 1×16A/5P 2×230V SCHUKO IP44 5572



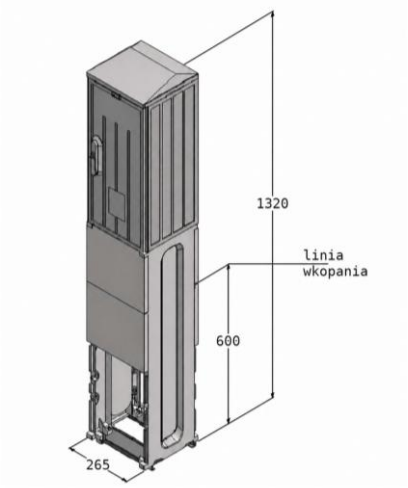

Gniazda	**DOKTORVOLT**
230V, 16A	2× 230V / 16A SCHUKO IP54
CEE 400V, 16A	1× 400V / 16A 5P IP44 VDE
CEE 400V, 32A	1× 400V / 32A 5P IP44 VDE
Aparatura zabezpieczająca	**DOKTORVOLT**
Wyłącznik różnicowoprądowy RCCB	1× 40A, 30mA, 4P, typ A, 10kA, VDE
Wyłącznik nadprądowy MCB C16A	1× 3P, 10kA, VDE
Wyłącznik nadprądowy MCB C16A	1× 1P, 10kA, VDE
Dane elektryczne	
Napięcie znamionowe	230/400V AC
Częstotliwość znamionowa	50Hz
Prąd znamionowy	40A
Prąd znamionowy zwarciowy umowny	≤10kA
RDF	0,8
Stopień ochrony kompletnej rozdzielnicy	IP44
Temperatura instalacji	−25 do +40°C

ZPH DOKTORVOLT®
Zbigniew Maleska
ul. Chłopska 3
46-380 Malichów
NIP 576-137-33-03

+48 34 387 80 58
kontakt@doktorvolt.pl
www.doktorvolt.pl

Dodatkowe wyposażenie	
Wkładka zamka	1× WRS-K z kluczem
Okablowanie wewnętrzne rozdzielnicy	
Obwody gniazd 230V 16A	H07V-K 2,5mm²; czarny / niebieski / zielono-żółty
Obwód gniazda CEE 400V 16A	H07V-K 2,5mm²; czarny / niebieski / zielono-żółty
Obwód gniazda CEE 400V 32A	H07V-K 4mm²; czarny / niebieski / zielono-żółty
Połączenia wewnętrzne rozdzielnicy	H07V-K 6mm²; czarny / niebieski / zielono-żółty
Informacje Ogólne	
Model	DV-5572-D
EAN	5905191015572
Oznaczenie serii produktu	BV
Typ konstrukcji	Wolnostojąca
Producent	Zakład Produkcyjno-Handlowy DOKTORVOLT®
Dane techniczne obudowy	
Wymiary obudowy z fundamentem	1320×265×250mm
Głębokość wkopania	600mm
Materiał obudowy	Poliester termoutwardzalny wzmocniony włóknem szklanym
Odporność mechaniczna	IK10
Kolor obudowy	Szary, RAL 7035
Sposób montażu	Wolnostojący, na fundamencie do wkopania w gruncie
Klasa ochronności	II
Stopień ochrony obudowy	IP44
Normy i certyfikaty	
Normy rozdzielnicy	PN-EN 61439-1, PN-EN 61439-3

Każdy z naszych zestawów gniazd przechodzi szczegółową kontrolę jakości. Każdy produkt jest sprawdzany i spełnia najwyższe standardy, co potwierdza dołączony CERTYFIKAT JAKOŚCI z indywidualnym numerem. Dzięki temu mogą Państwo mieć pewność, że nasze zestawy gniazd są niezawodne i bezpieczne w użytkowaniu.

ZPH DOKTORVOLT®
Zbigniew Maleska
ul. Chłopska 3
46-380 Malichów
NIP 576-137-33-03

+48 34 387 80 58
kontakt@doktorvolt.pl
www.doktorvolt.pl