DV-0294-F

Rozdzielnica naścienna JUN-S/FI 1×32A/5P 1×16A/5P 3×230V typ E IP44



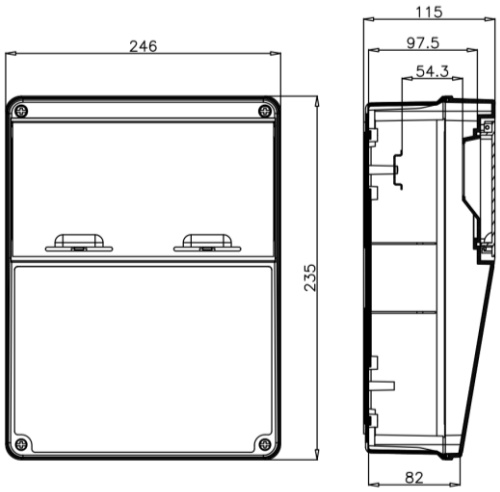

Gniazda	**DOKTORVOLT**
230V, 16A	3× 230V / 16A typ E IP54
CEE 400V, 16A	1× 400V / 16A 5P IP44
CEE 400V, 32A	1× 400V / 32A 5P IP44
Aparatura zabezpieczająca	**DOKTORVOLT**
Wyłącznik różnicowoprądowy RCCB	1× 40A, 30mA, 4P, typ AC, 6kA
Wyłącznik nadprądowy MCB C32A	1× 3P, 6kA
Wyłącznik nadprądowy MCB C16A	1× 3P, 6kA
Wyłącznik nadprądowy MCB C16A	1× 1P, 6kA
Dane elektryczne	
Napięcie znamionowe	230/400V AC
Prąd znamionowy	40A
Stopień ochrony kompletnej rozdzielnicy	IP44
Okablowanie wewnętrzne rozdzielnicy	
Obwody gniazd 230V 16A	H07V-K 3×2,5 mm²
Obwody gniazd CEE 400V 16A	H07V-K 5×2,5 mm²
Obwody gniazd CEE 400V 32A	H07V-K 5×4 mm²
Połączenia wewnętrzne rozdzielnicy	H07V-K 6 mm²

ZPH DOKTORVOLT®
Zbigniew Maleska
ul. Chłopska 3
46-380 Malichów
NIP 576-137-33-03

+48 34 387 80 58
kontakt@doktorvolt.pl
www.doktorvolt.pl

Informacje Ogólne	
Model	DV-0294-F
EAN	5905191010294
Oznaczenie serii produktu	JUN
Typ konstrukcji	Naścienna
Producent	Zakład Produkcyjno-Handlowy DOKTORVOLT®
Dane techniczne obudowy	
Wymiary obudowy	246×235×115 mm
Materiał obudowy	ABS / PC
Odporność na promieniowanie UV	Tak
Tworzywo bezhalogenowe (HALOGEN-FREE)	Tak
Odporność mechaniczna	IK08
Kolor przedniej/tylnej płyty obudowy	Szary (płyta czołowa) / czarny (podstawa)
Ilość modułów	12
Stopień ochrony obudowy	IP65
Temperatura instalacji	−25 do +60 °C
Normy i certyfikaty	
	CE, PN-EN 61439-1, PN-EN 61439-3

Każdy z naszych zestawów gniazd przechodzi szczegółową kontrolę jakości. Każdy produkt jest sprawdzany i spełnia najwyższe standardy, co potwierdza dołączony CERTYFIKAT JAKOŚCI z indywidualnym numerem. Dzięki temu mogą Państwo mieć pewność, że nasze zestawy gniazd są niezawodne i bezpieczne w użytkowaniu.

ZPH DOKTORVOLT®
Zbigniew Maleska
ul. Chłopska 3
46-380 Malichów
NIP 576-137-33-03

+48 34 387 80 58
kontakt@doktorvolt.pl
www.doktorvolt.pl