DOKTORVOLT®
JUN SERIES

DV-5565-D



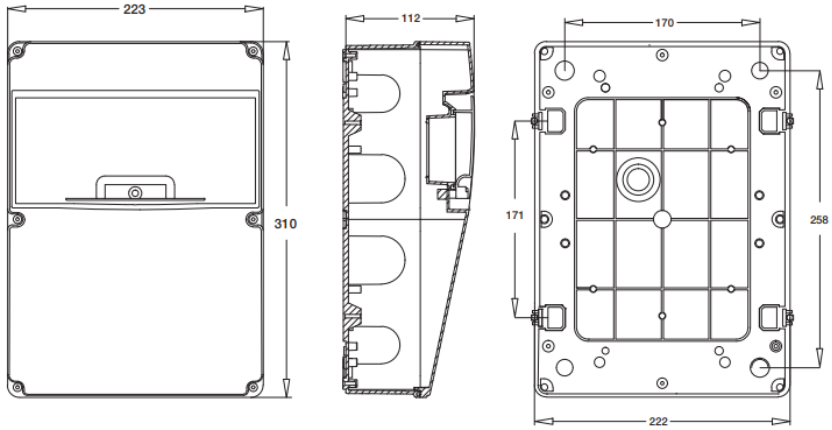

Informacje Ogólne		
Model	DV-5565-D	
EAN	5905191015565	
Oznaczenie serii produktu	JUN	
Typ konstrukcji	Stacjonarna	
Producent	Zakład Produkcyjno-Handlowy DOKTORVOLT®	
Dane techniczne obudowy		
Wymiary obudowy	223x310x112mm	
Materiał obudowy	ABS	
Odporność na promieniowanie UV	Producent nie podaje	
Tworzywo bezhalogenowe (HALOGEN-FREE)	Nie	
Odporność mechaniczna	Producent nie podaje	
Kolor przedniej/tylnej płyty obudowy	Szary/czarny	
Ilość modułów	11	
Stopień ochrony	IP66	
Stopień ochrony kompletnej rozdzielnicy	IP44	
Temperatura instalacji	-25 ~ +50 °C	
Dane elektryczne		
Napięcie znamionowe	230V/400V	
Częstotliwość znamionowa	50 Hz	
Prąd znamionowy	55A	
Prąd znamionowy zwarciowy umowny	≤ 6 kA	
RDF	0,7	
Gniazda		
230V, 16A	3x	IP54, 1P+N+PE SCHUKO
CEE 230V, 16A	-	-
CEE 400V, 16A	1x	IP44, 3P+N+PE, 6h
CEE 400V, 32A	1x	IP44, 3P+N+PE, 6h
CEE 400V, 63A	-	-
CEE 400V, 125A	-	-

ZPH DOKTORVOLT®
Zbigniew Maleska
ul. Chłopska 3
46-380 Malichów
NIP 576-137-33-03

+48 34 387 80 58
kontakt@doktorvolt.pl
www.doktorvolt.pl

Aparatura zabezpieczeniowa	SIEMENS	
Wyłącznik różnicowoprądowy RCCB	-	-
Wyłącznik różnicowo-nadprądowy RCBO	-	-
Wyłącznik nadprądowy MCB	1x	B 25A 3P 6kA
Wyłącznik nadprądowy MCB	1x	B 10A 3P 10kA
Wyłącznik nadprądowy MCB	1x	C 20A 1P 10kA
Dodatkowe wyposażenie		
Kabel przyłączeniowy	-	
Dławnica	Membrana	
Uchwyt	-	
Stojak	-	
Kołki montażowe	-	
Okablowanie wewnętrzne rozdzielnicy		
Przewody zasilające	Linka ster. H07V-K 2.5/4 mm^2 czarna	
Przewody neutralne	Linka ster. H07V-K 2,5/4 mm^2 niebieska	
Przewody ochronne	Linka ster. H07V-K 2,5/4 mm^2 żółtozielona	

*Każda z naszych rozdzielnic przechodzi szczegółową kontrolę jakości. Każdy produkt jest sprawdzany i spełnia najwyższe standardy, co potwierdza dołączony **CERTYFIKAT JAKOŚCI z indywidualnym numerem**.*
Dzięki temu mogą Państwo mieć pewność, że nasze rozdzielnice są niezawodne i bezpieczne w użytkowaniu.

ZPH DOKTORVOLT®
Zbigniew Maleska
ul. Chłopska 3
46-380 Malichów
NIP 576-137-33-03

+48 34 387 80 58
kontakt@doktorvolt.pl
www.doktorvolt.pl