DOKTORVOLT® TGD SERIES

DV-6029-D



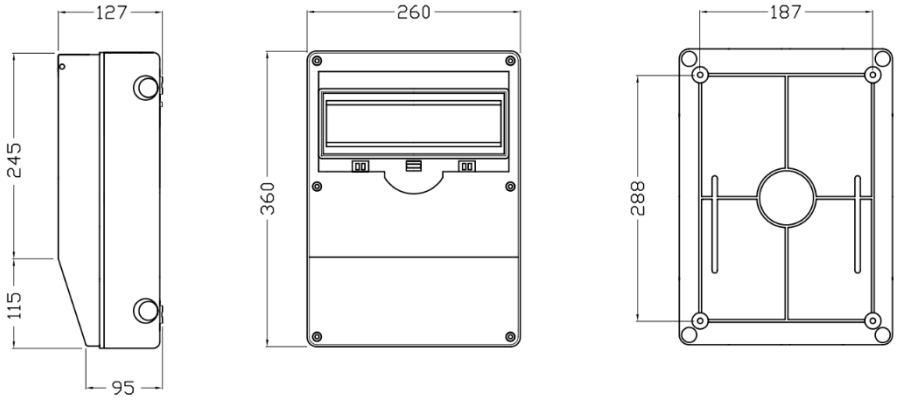

Informacje Ogólne		
Model	DV-6029-D	
EAN	5905191016029	
Oznaczenie serii produktu	TGD	
Typ konstrukcji	Stacjonarna	
Producent	Zakład Produkcyjno-Handlowy DOKTORVOLT®	
Dane techniczne obudowy		
Wymiary obudowy	260x360x127mm	
Materiał obudowy	ABS / PC	
Odporność na promieniowanie UV	Tak	
Tworzywo bezhalogenowe (HALOGEN-FREE)	Tak	
Odporność mechaniczna	IK08	
Kolor przedniej/tylnej płyty obudowy	Szary/czarny	
Ilość modułów	12	
Stopień ochrony obudowy	IP65	
Stopień ochrony kompletnej rozdzielnicy	IP44	
Temperatura instalacji	-25 +60 °C	
Dane elektryczne		
Napięcie znamionowe	230V/400V	
Częstotliwość znamionowa	50 Hz	
Prąd znamionowy	80A	
Prąd znamionowy zwarciowy umowny	-	
RDF	0,6	
Gniazda		
230V, 16A	4x	IP54, 1P+N+PE SCHUKO
CEE 230V, 16A	-	-
CEE 400V, 16A	1x	IP44, 3P+N+PE, 6h
CEE 400V, 32A	1x	IP44, 3P+N+PE, 6h
CEE 400V, 63A	-	-
CEE 400V, 125A	-	-

ZPH DOKTORVOLT®
Zbigniew Maleska
ul. Chłopska 3
46-380 Malichów
NIP 576-137-33-03

+48 34 387 80 58
kontakt@doktorvolt.pl
www.doktorvolt.pl

DOKTORVOLT® TGD SERIES

Aparatura zabezpieczeniowa		
Wyłącznik różnicowoprądowy RCCB	-	
Wyłącznik różnicowo-nadprądowy RCBO	-	
Wyłącznik nadprądowy MCB	-	
Wyłącznik nadprądowy MCB	-	
Wyłącznik nadprądowy MCB	-	
Dodatkowe wyposażenie		
Kabel przyłączeniowy	-	
Dławnica	PG16	
Uchwyt	-	
Stojak	-	
Kołki montażowe	Tak, 4 szt.	
Okablowanie wewnętrzne rozdzielnicy		
Przewody zasilające	Linka ster. H07V-K 2.5/4 mm^2 czarna	
Przewody neutralne	Linka ster. H07V-K 2,5/4/6 mm^2 niebieska	
Przewody ochronne	Linka ster. H07V-K 2,5/4 mm^2 żółtozielona	
Normy i certyfikaty		
	PN-EN 61439-1, PN-EN 61439-3	

*Każda z naszych rozdzielnic przechodzi szczegółową kontrolę jakości. Każdy produkt jest sprawdzany i spełnia najwyższe standardy, co potwierdza dołączony **CERTYFIKAT JAKOŚCI z indywidualnym numerem**.*
Dzięki temu mogą Państwo mieć pewność, że nasze rozdzielnice są niezawodne i bezpieczne w użytkowaniu.

ZPH DOKTORVOLT®
Zbigniew Maleska
ul. Chłopska 3
46-380 Malichów
NIP 576-137-33-03

+48 34 387 80 58
kontakt@doktorvolt.pl
www.doktorvolt.pl