DV-6517-D

Rozdzielnica natynkowa XS-S 4×230V SCHUKO IP54 6517



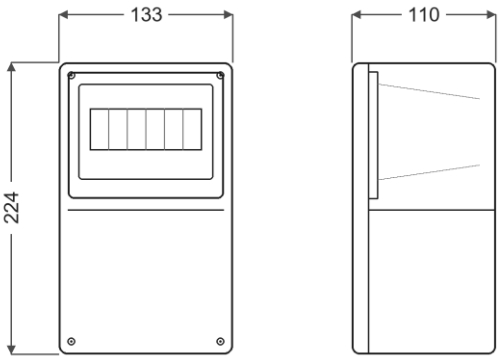

Gniazda	**DOKTORVOLT**
230V, 16A	4× 230V / 16A SCHUKO IP54
Aparatura zabezpieczająca	**DOKTORVOLT**
Wyłącznik nadprądowy MCB C16A	2× 1P, 6kA
Dane elektryczne	
Napięcie znamionowe	230V AC
Częstotliwość znamionowa	50Hz
Prąd znamionowy	16A
Prąd znamionowy zwarciowy umowny	≤6kA
RDF	0,8
Stopień ochrony kompletnej rozdzielnicy	IP54
Temperatura instalacji	−25 do +40°C
Okablowanie wewnętrzne rozdzielnicy	
Obwody gniazd 230V 16A	H07V-K 2,5mm²; czarny / niebieski / zielono-żółty
Informacje Ogólne	
Model	DV-6517-D
EAN	5905191016517
Oznaczenie serii produktu	XS
Typ konstrukcji	Natynkowa
Producent	Zakład Produkcyjno-Handlowy DOKTORVOLT®

ZPH DOKTORVOLT®
Zbigniew Maleska
ul. Chłopska 3
46-380 Malichów
NIP 576-137-33-03

+48 34 387 80 58
kontakt@doktorvolt.pl
www.doktorvolt.pl

Dane techniczne obudowy	
Wymiary obudowy	133×224×110mm (bez gniazd)
Materiał obudowy	ABS
Materiał drzwiczek	Poliwęglan (PC)
Kolor obudowy	Szary / przyciemnione transparentne drzwiczki
Sposób montażu	Natynkowy
Ilość modułów	6
Stopień ochrony obudowy	IP66
Normy i oznaczenia	
Normy rozdzielnicy	PN-EN 61439-1, PN-EN 61439-3

Każdy z naszych zestawów gniazd przechodzi szczegółową kontrolę jakości. Każdy produkt jest sprawdzany i spełnia najwyższe standardy, co potwierdza dołączony CERTYFIKAT JAKOŚCI z indywidualnym numerem. Dzięki temu mogą Państwo mieć pewność, że nasze zestawy gniazd są niezawodne i bezpieczne w użytkowaniu.

ZPH DOKTORVOLT®
Zbigniew Maleska
ul. Chłopska 3
46-380 Malichów
NIP 576-137-33-03

+48 34 387 80 58
kontakt@doktorvolt.pl
www.doktorvolt.pl

ZPH DOKTORVOLT®
Zbigniew Maleska
ul. Chłopska 3
46-380 Malichów
NIP 576-137-33-03

+48 34 387 80 58
kontakt@doktorvolt.pl
www.doktorvolt.pl